ME DE CÁLCULO II

Professor: Diego Melo Costa

Aluno: Francisco Lavres Correia da Fonseca

2º Período – Ciências da Computação

1º)

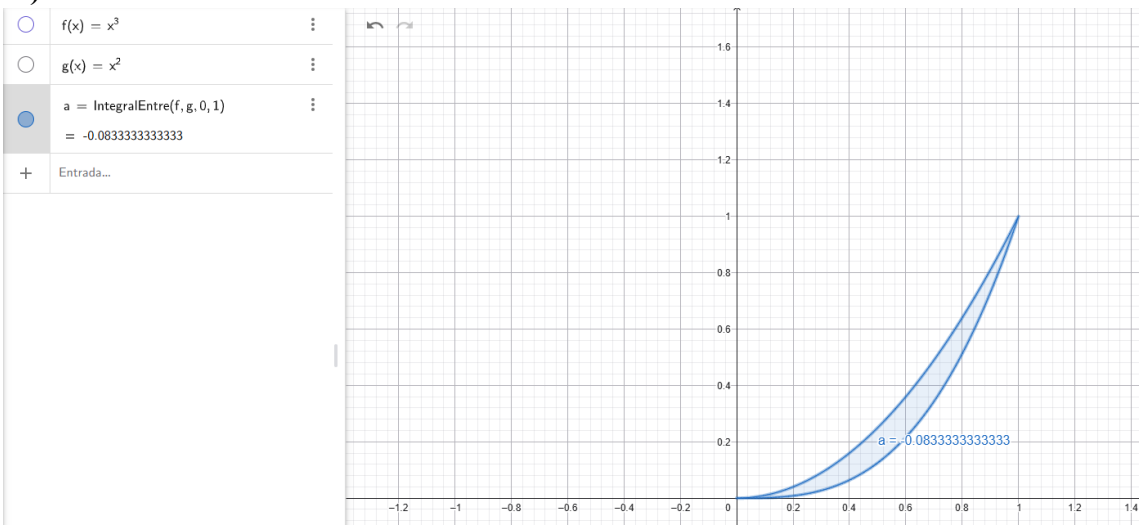

2º)

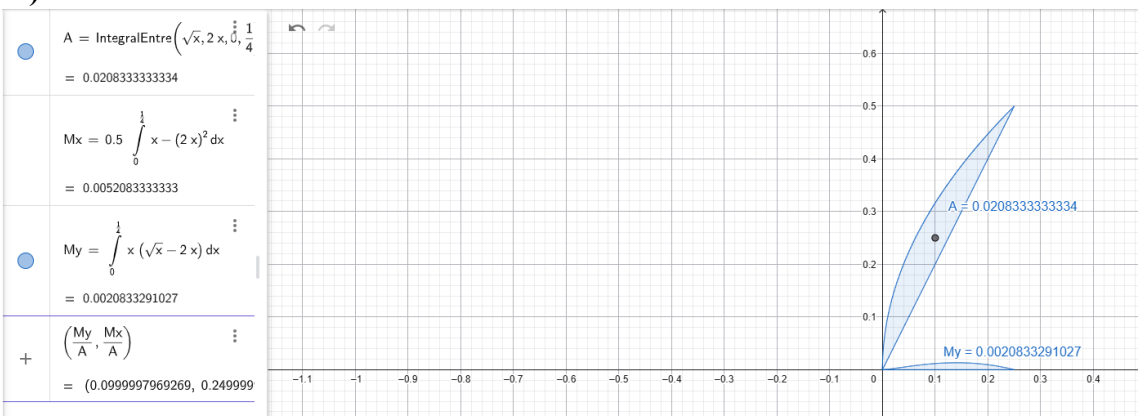

3º)

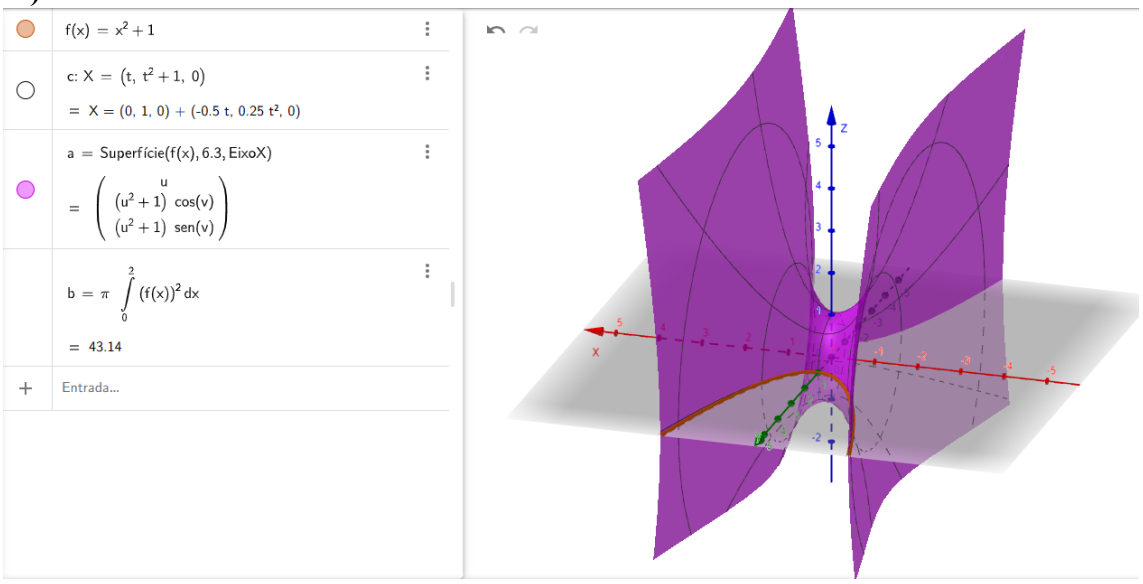
f(x) = x² + 1
c: X = (t, t² + 1, 0)
= X = (0, 1, 0) + (-0.5 t, 0.25 t², 0)
a = Superfície(f(x), 6.3, EixoX)
= ((u² + 1) cos(v), (u² + 1) sen(v))
b = π ∫₀² (f(x))² dx
= 43.14
Entrada...
Z
X

4º) a)

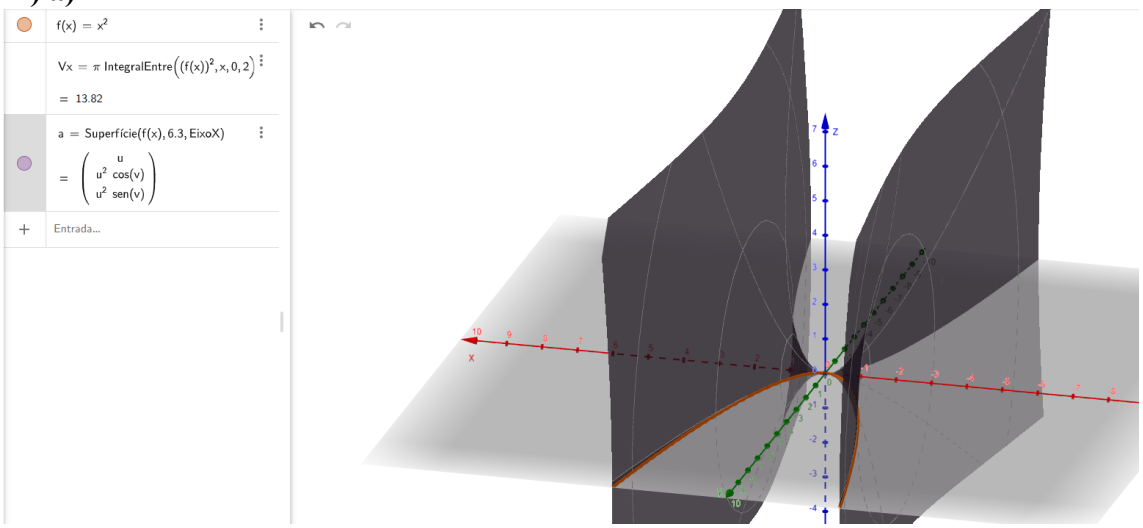
f(x) = x²
Vx = π IntegralEntre((f(x))², x, 0, 2)
= 13.82
a = Superfície(f(x), 6.3, EixoX)
= (u, u² cos(v), u² sen(v))
Entrada...
Z
X

b)

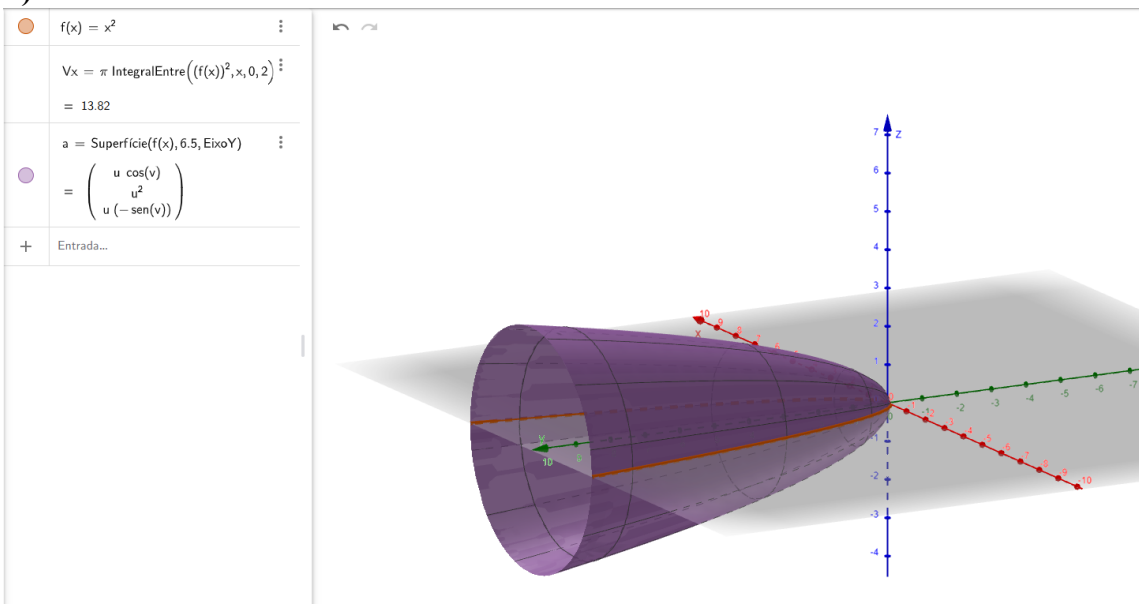
f(x) = x²
Vx = π IntegralEntre((f(x))², x, 0, 2)
= 13.82
a = Superfície(f(x), 6.5, EixoY)
= (u cos(v), u², u (−sen(v)))
Entrada...
z
x
y